SOLBERG®
Filtration • Abscheidung • Schalldämpfung

Pneumatisches Drainagesystem

DSP Baureihe

Überblick

Das pneumatische Drainage-System ermöglicht das Ablassen von Flüssigkeiten aus Solberg-Abscheidern, ohne den Prozess anzuhalten oder einen Verlust des Vakuums in Kauf zu nehmen. Die durch den Flüssigkeitsabscheider entfernten Flüssigkeiten fließen durch die Schwerkraft in den Drainagebehälter ab. Wenn der Sensor für den max. Füllstand auslöst, wird der Drainagebehälter durch das obere pneumatische Kugelventil vom Flüssigkeitsabscheider getrennt. Das Belüftungsventil öffnet sich dann zusammen mit dem unteren Ablassventil, so dass die Flüssigkeit mit Hilfe von Druckluft abfließen kann. Wenn der untere Füllstandssensor ausgelöst wird, schließt das Belüftungsventil zusammen mit dem unteren Ablassventil und das obere pneumatische Kugelventil öffnet sich.

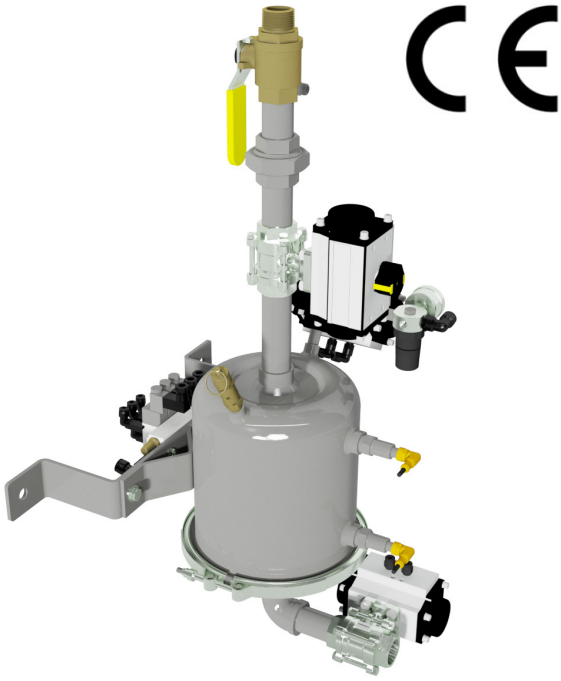

Eigenschaften

- Widerstandsfähige Konstruktion aus C-Stahl mit Edelstahlbeschichtung
- Elektronische Füllstandssensoren, deren Empfindlichkeit eingestellt werden kann
- Halterungen zur Befestigung an einem Rahmen oder einer Wand
- Pneumatische Kugelhähne aus Edelstahl, 24 VDC, Druckluftbetrie (Druckbereich von 5,5 - 8 barg)
- Abnehmbarer Boden für leichtere Wartung
- Elektrische Steuerungen sind UL 508A gelistet

Auffang-kapazität (Liter)	BSPP Einlass & Auslass	Artikelnummer	Abmessungen - mm					Gewicht (kg)
			A	B	C	D	E	
5	1”	**DSP-L005-101HC***	782	197	122	286	248	17

*Für Drainagesysteme, rein über die Schwerkraft (DSG Baureihe), setzen Sie sich bitte mit direkt mit Ihrem Ansprechpartner von Solberg in Verbindung.

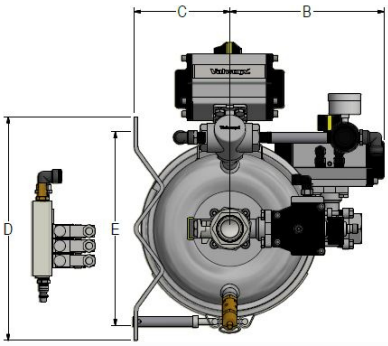

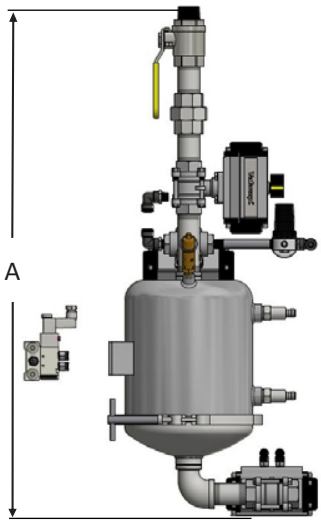

Änderungen vorbehalten. Bitte wenden Sie sich an Ihren regionalen SOLBERG-Ansprechpartner für das aktuellste Produktangebot. Wir helfen Ihnen gerne weiter. Besuchen Sie uns auf unserer Homepage: www.solbergmfg.com